OMBRA Sicht - und Windschutz / Preisliste 2024

Holzmarkt plus AG
Flawilerstrasse 34
9200 Gossau

Phone 071 388 90 80
Fax 071 388 90 81
www.holzmarktgossau.ch
info@holzmarktgossau.ch

Kompetenz in Holz

Gewebe Soltis 86 / 92 / JM

Preise: Gehäuse komplett mit Gewebe
1 Paar Halter "D"+"E" und 1 Stk. Zuggriff "F" - ohne Montage
Zwischenhöhe: gilt der nächst höhere Preis zzgl. 10% Aufpreis
Zwischenlänge: gilt der nächst höhere Preis ohne Zuschlag

Gehäuse

Höhe Gehäuse	Höhe Stoff	Auszug 1500 mm	Auszug 2000 mm	Auszug 2500 mm	Auszug 3000 mm	Auszug 3500 mm	Auszug 4000 mm
1245 mm	1170 mm	1181.-	1239.-	1286.-	1344.-	1391.-	1449.-
1445 mm	1370 mm	1229.-	1297.-	1355.-	1423.-	1481.-	1544.-
1645 mm	1570 mm	1281.-	1355.-	1428.-	1502.-	1565.-	1649.-
1845 mm	1770 mm	1334.-	1412.-	1491.-	1575.-	1654.-	1733.-
2045 mm	1970 mm*	1381.-	1470.-	1565.-	1654.-	1743.-	1832.-
2245 mm	2170 mm*	1428.-	1528.-	1628.-	1722.-	1827.-	1927.-

**Soltisstoff teils mit senkrechter Naht*

Farben

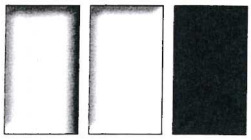

Gehäuse/Masten: farblos eloxiert, RAL 9010 weiss, IGP 5803 E 70210 anthrazit
Zubehör: RAL 9006 grau, RAL 9010 weiss, IGP 5803 E 70210 anthrazit
Spezialfarbe: nach RAL / Aufpreis CHF 580.-- / Lieferfrist +3 Wochen
Gewebe: Soltis 86 transparent / Soltis 92 halbtransparent / JM blickdicht
andere Stoffe auf Anfrage

Zubehör

Artikel	Menge	Preis
Griffalter «G»	Stk.	42.-
Hilfs-Zuggriff	Stk.	42.-
Zuggriff «F»	Stk.	42.-
zusätzlich Halter «D» an Hauswand	Paar	26.-
zusätzlich Halter «E» an Gehäus	Paar	26.-
Winkel «W» zu Griffhalter	Stk.	53.-
Winkel «V» zu Gehäuse	Paar	106.-
Mast «R» inkl. Griffhalter	Stk.	158.-
Mast «S» zu Gehäuse inkl. Montageplatten	Stk.	205.-
Mast «S1» zu Gehäuse inkl. 4 Montageplatten	Stk.	263.-
Mast «S2» zu Gehäuse inkl. 2 Montageplatten 90°	Stk.	263.-
Umlenkmast «Q»	Stk.	158.-
Bodenanker «P» zum einbetonieren	Stk.	105.-
Bodenanker «PS» mit Schnellverschluss zum einbetonieren	Stk.	126.-
Bodenhülse «T» mit Bajonettverschluss zum einbetonieren	Stk.	140.-

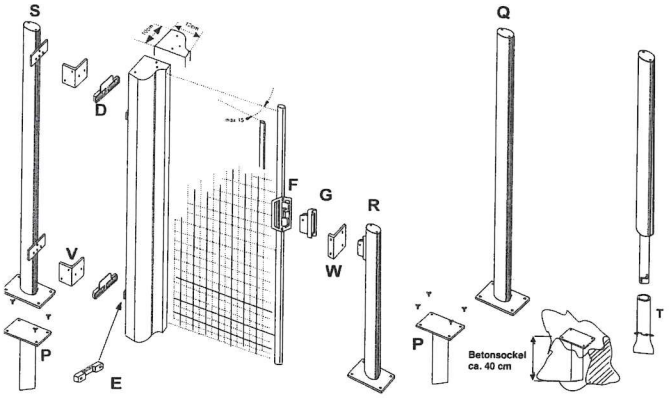

Versandkosten Fr. 65.- / Paket
Preise exkl. MwSt.